COCINA

BAJO MESADAS

Instructivo de Armado

JB30 - JB40 - JB50 - JB60 - JB80 - JB100

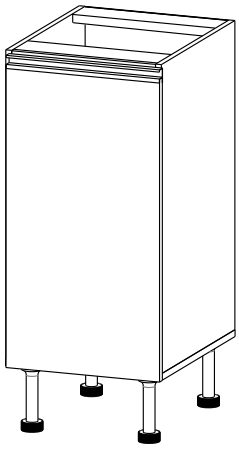

JB30

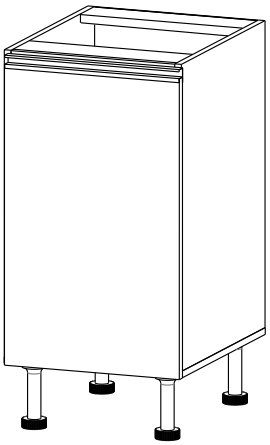

JB40

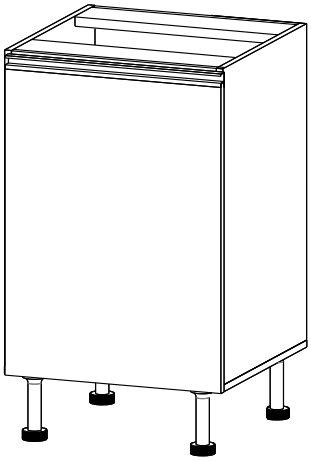

JB50

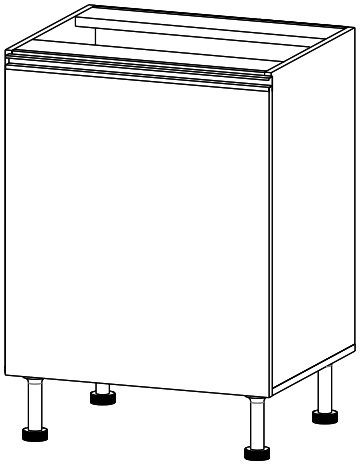

JB60

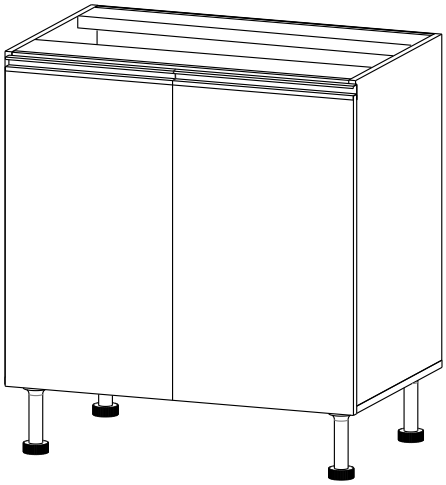

JB80

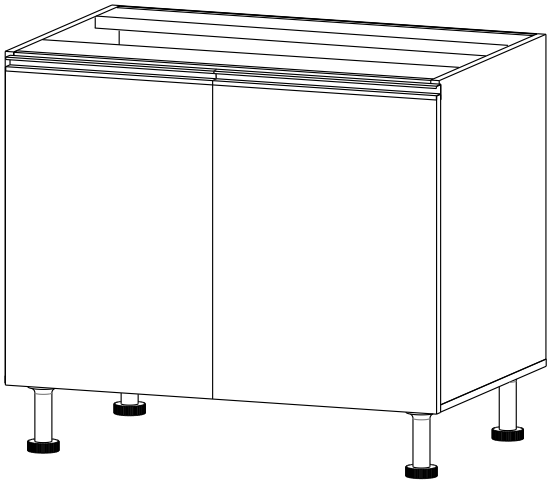

JB100

Argentina

<u>NOTA</u>: es posible armar los muebles con las puertas a la izquierda o a la derecha

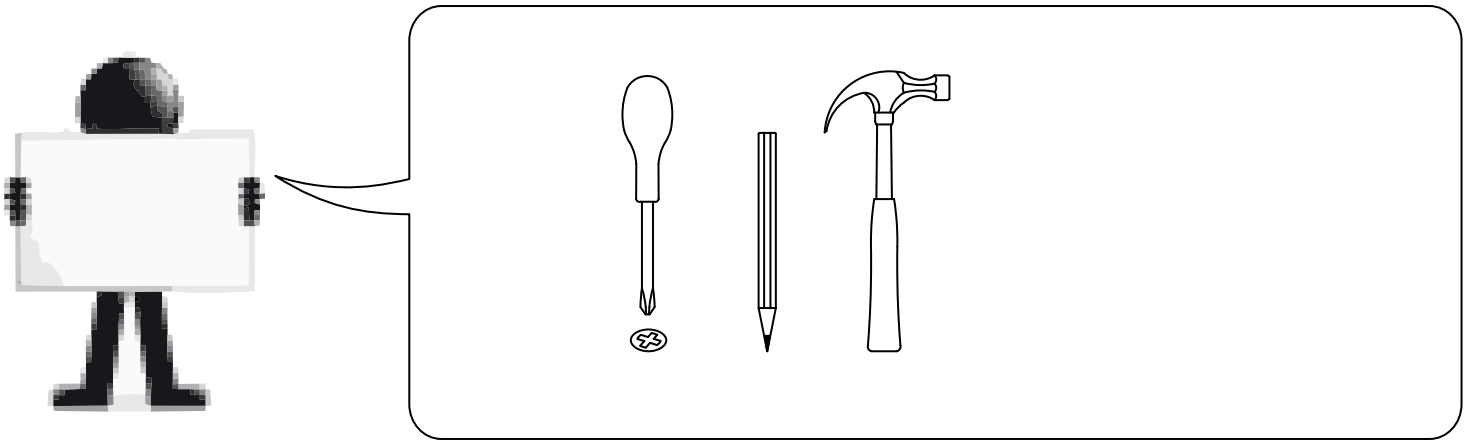

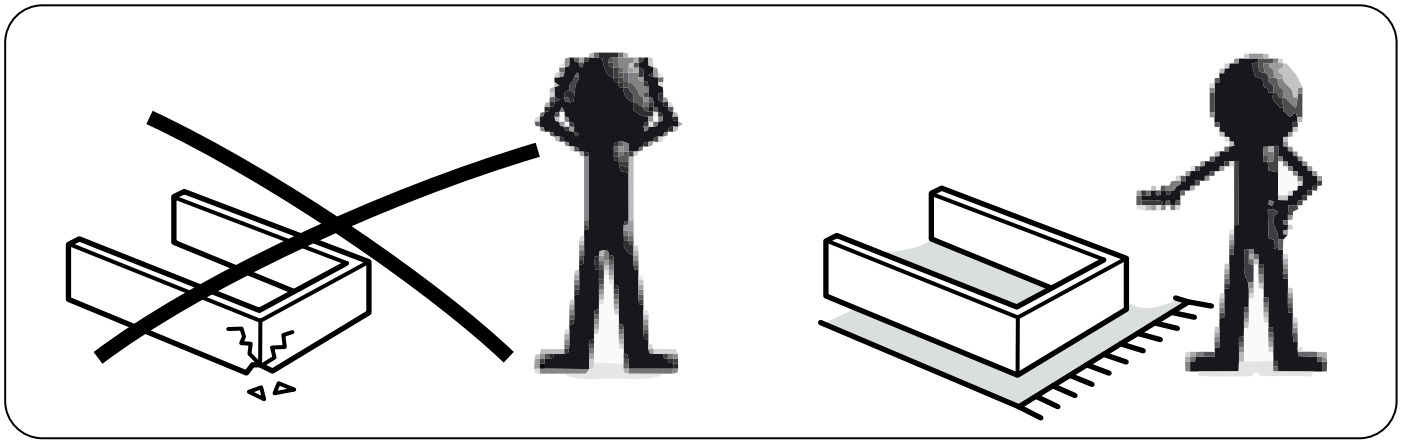

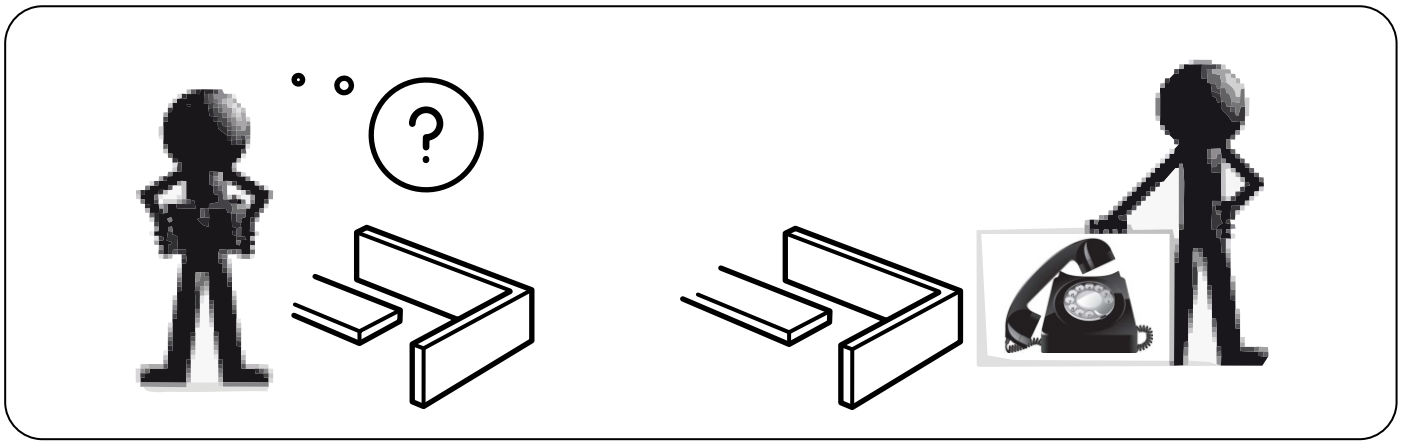

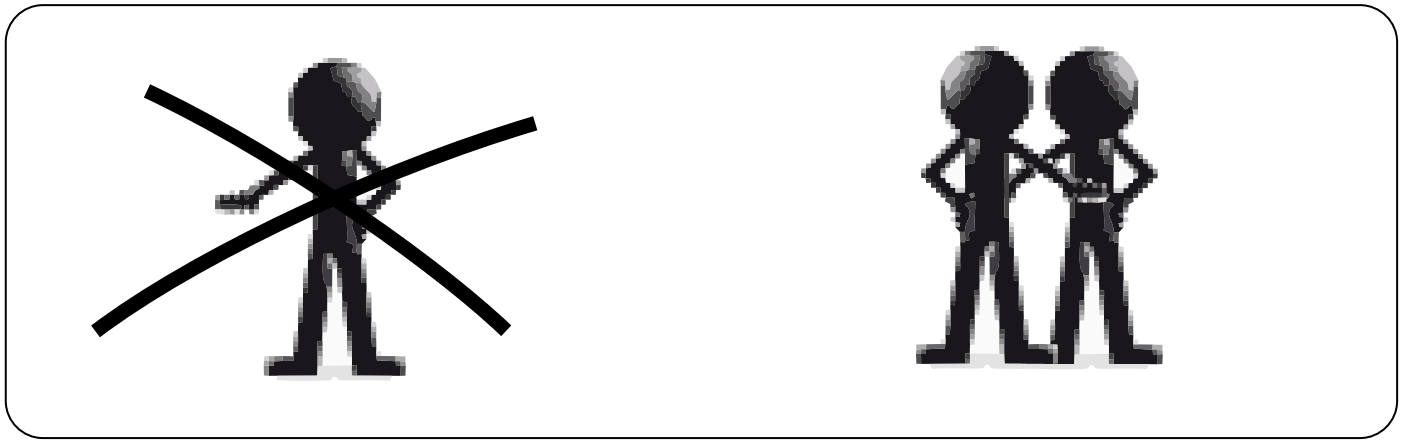

LIMPIAR CON PAÑO SECO

PROTEGER DEL AGUA

NO SUBIRSE AL MUEBLE

NO ARRASTRAR EL MUEBLE

HERRAJES

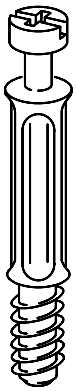

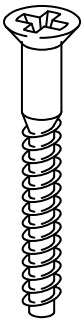

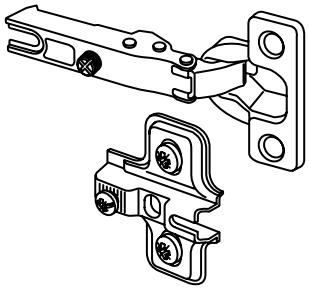

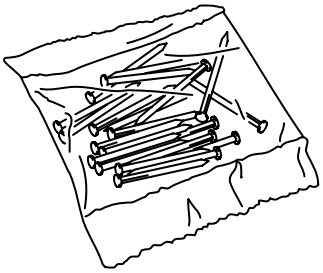

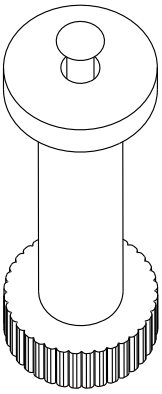

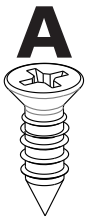

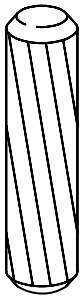

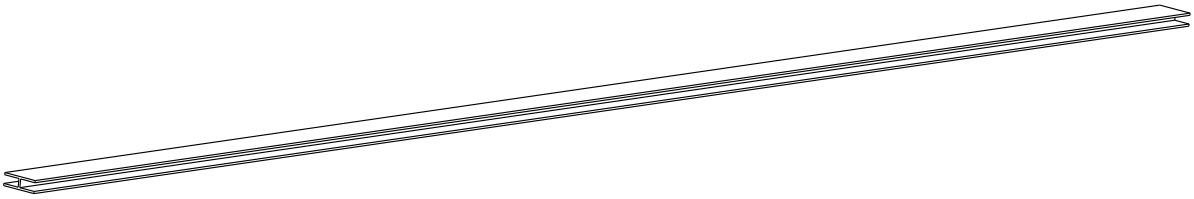

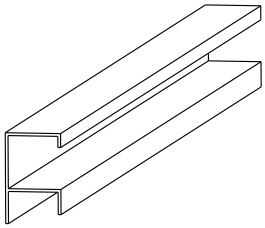

ó

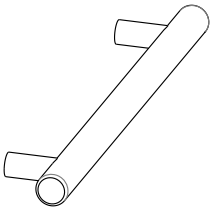

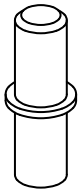

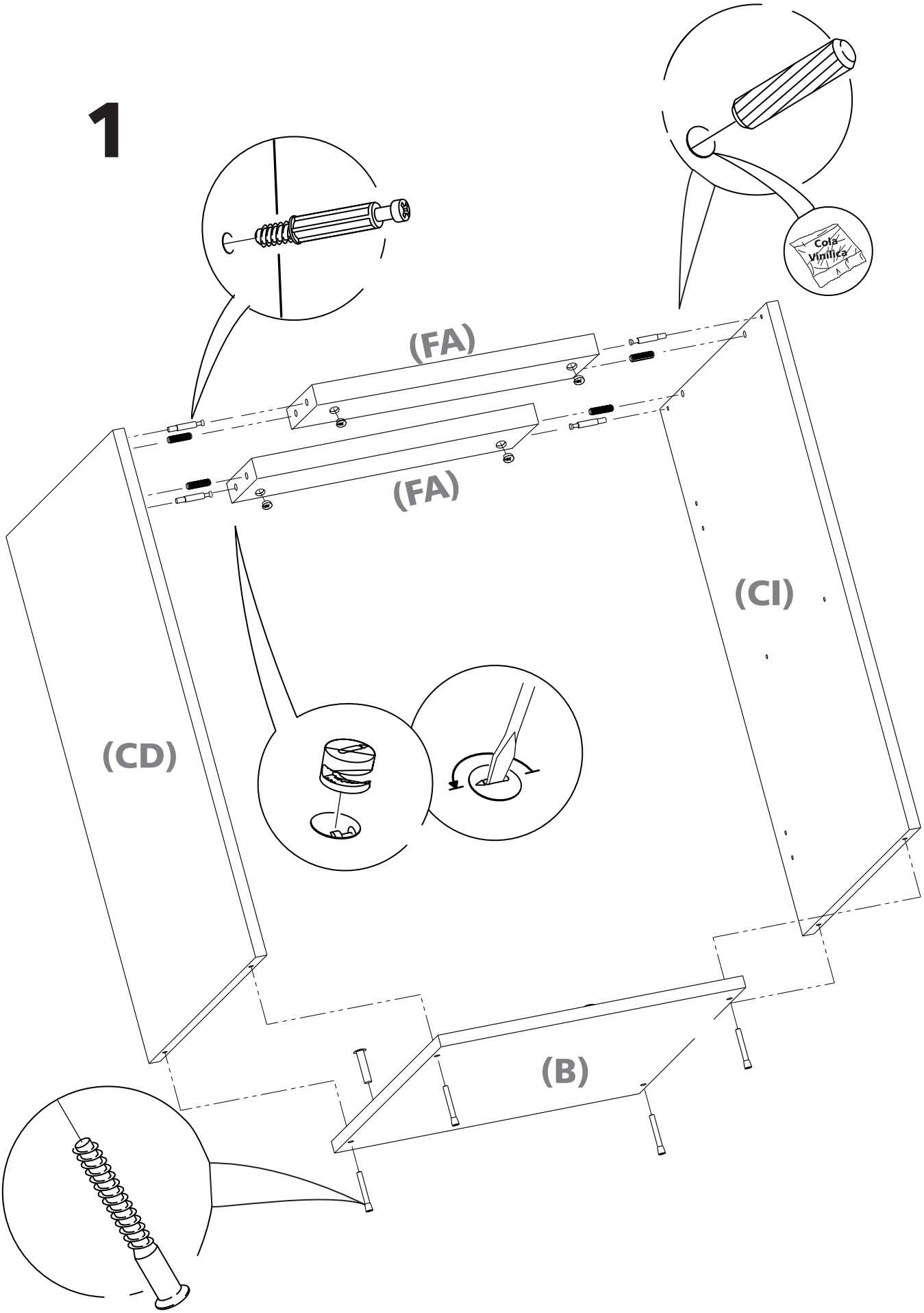
1
Cola Vinílica
(FA)
(FA)
(CI)
(CD)
(B)

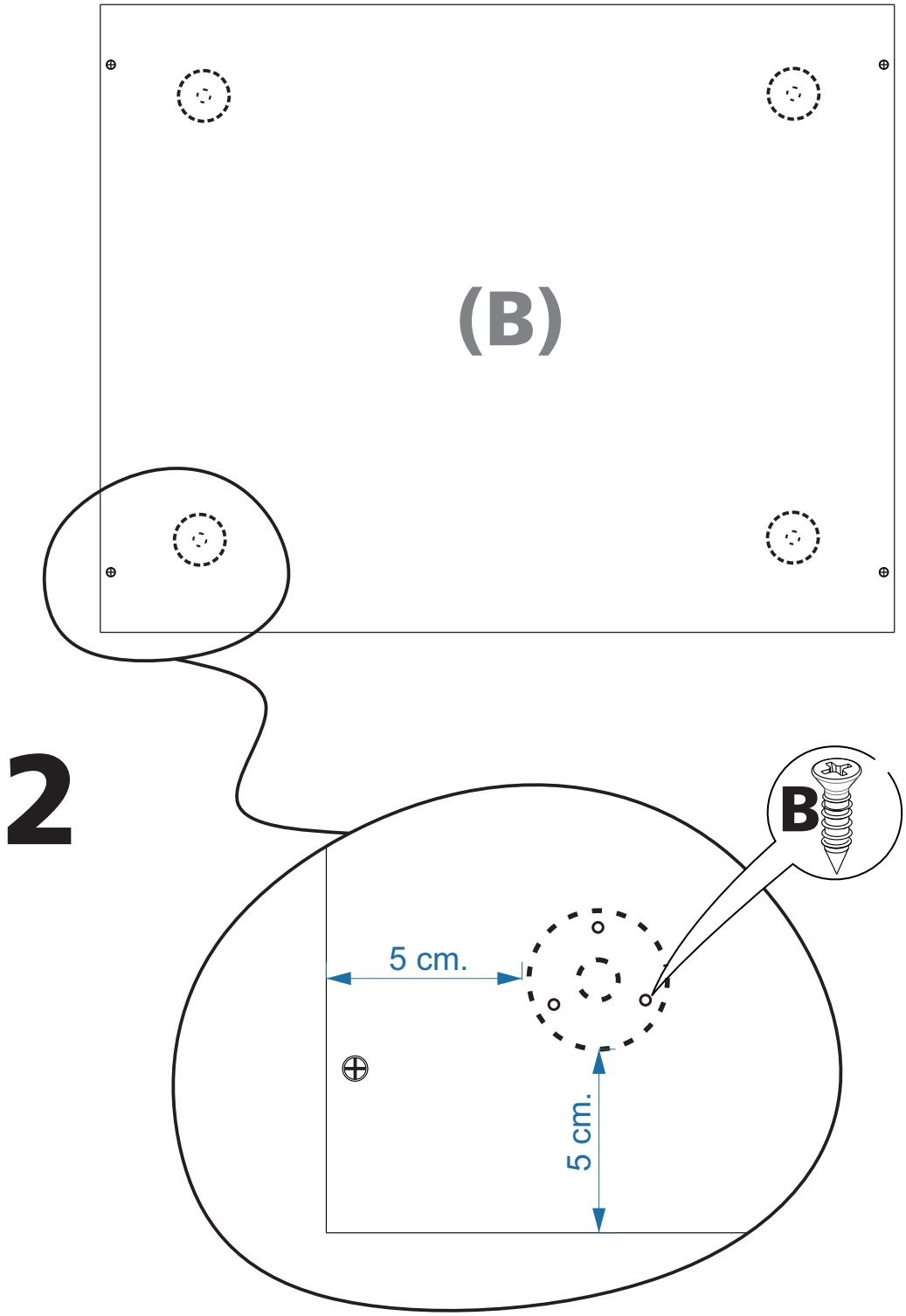

Colocar las patas en la base “B” a la distancia que se indica de los bordes, y atornillar con los tornillos “B”

3

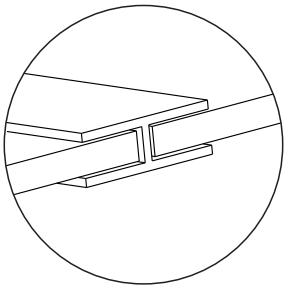

Utilizar la “H vinculante” para unir los fondos (solo en algunos modelos)

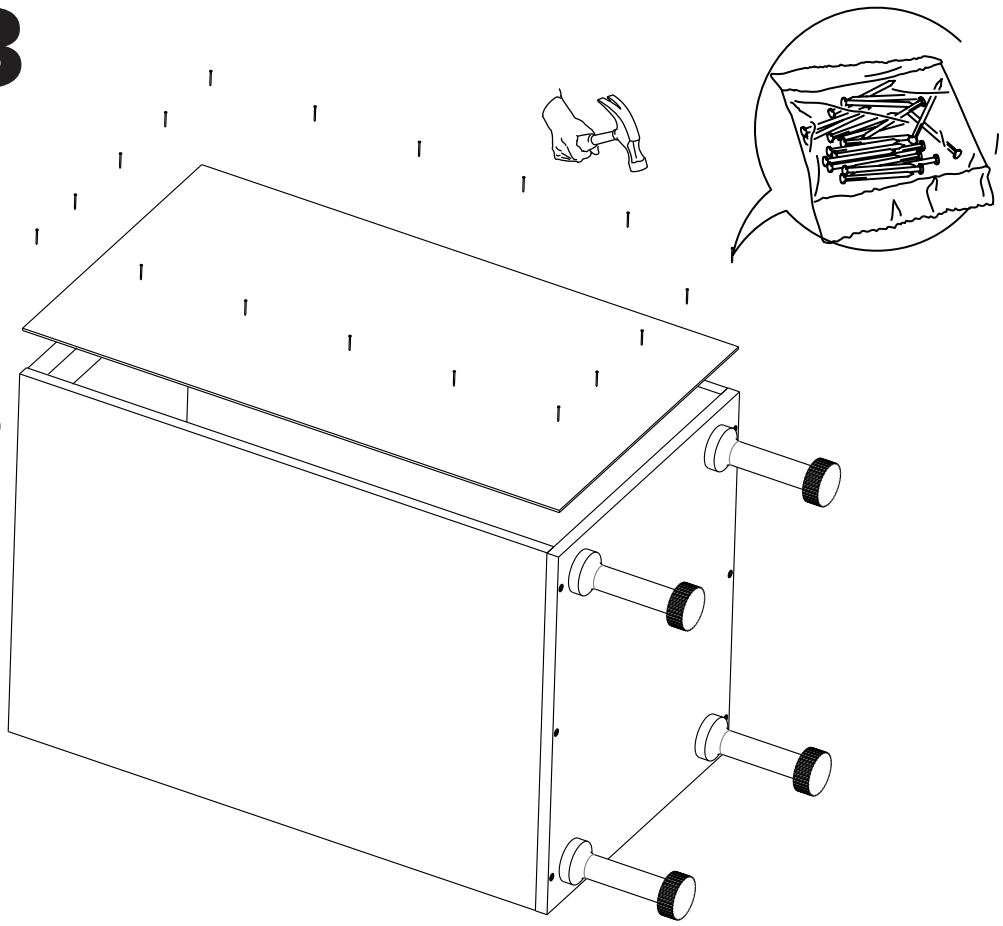

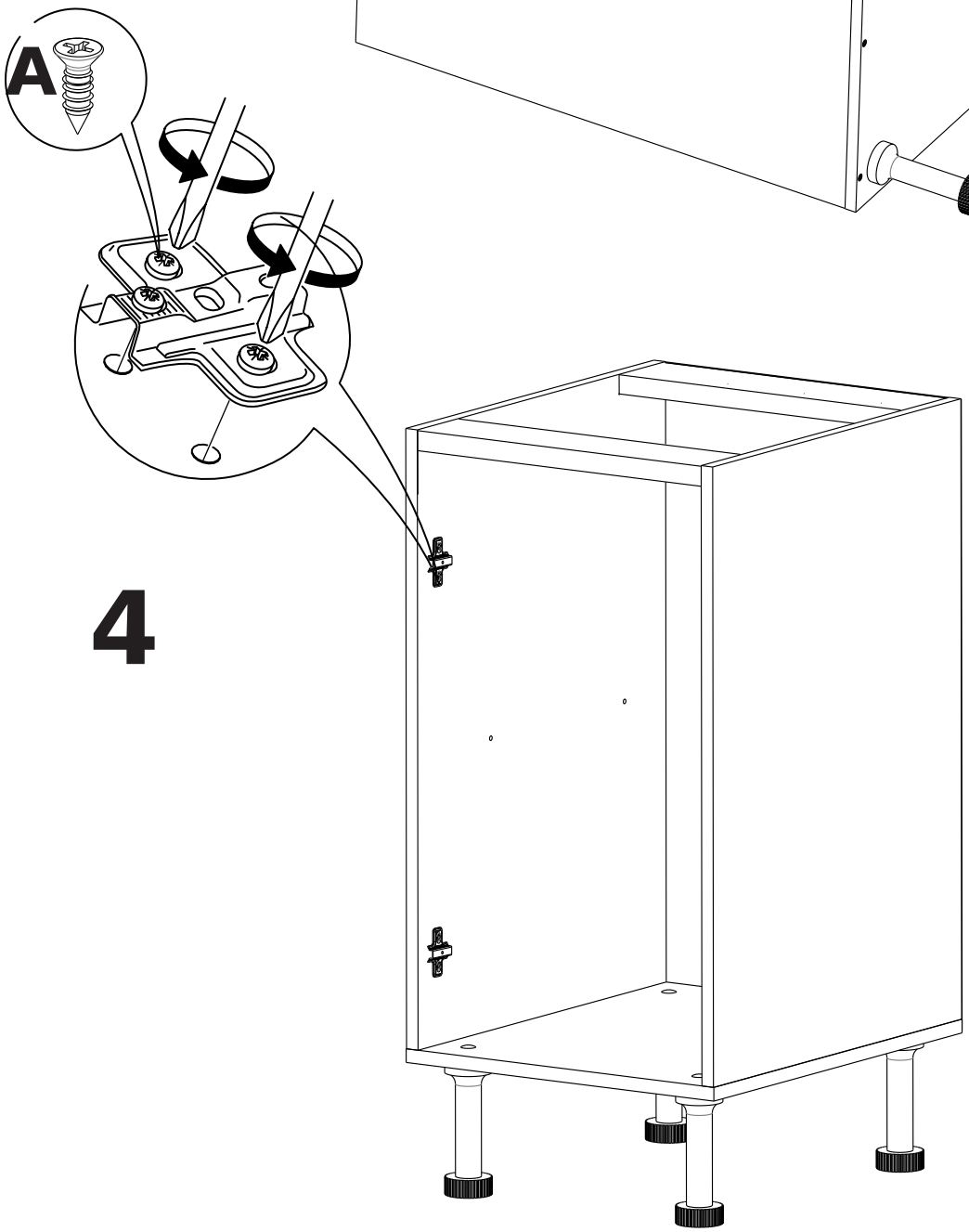

4

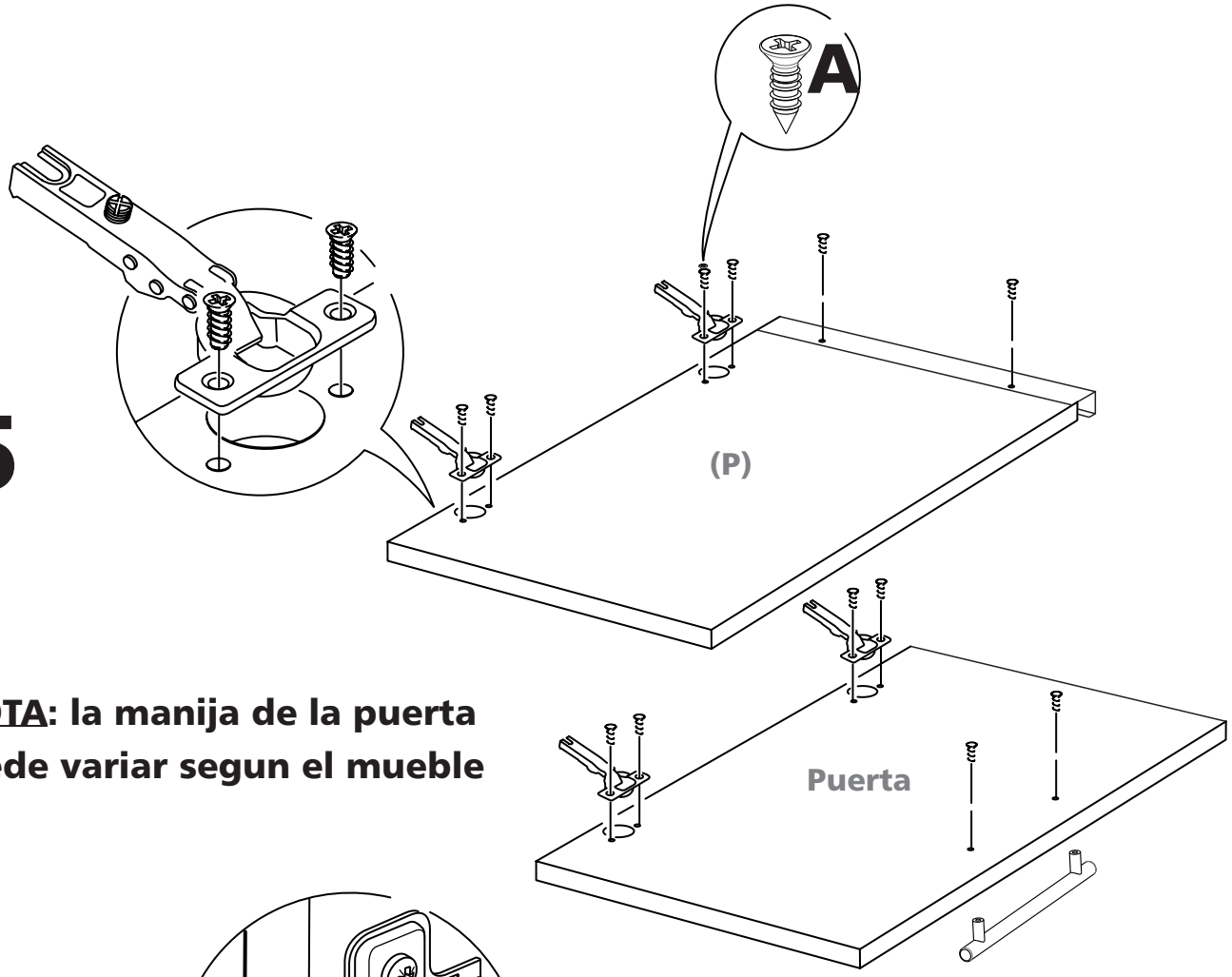

5

<u>NOTA</u>: la manija de la puerta puede variar segun el mueble

6

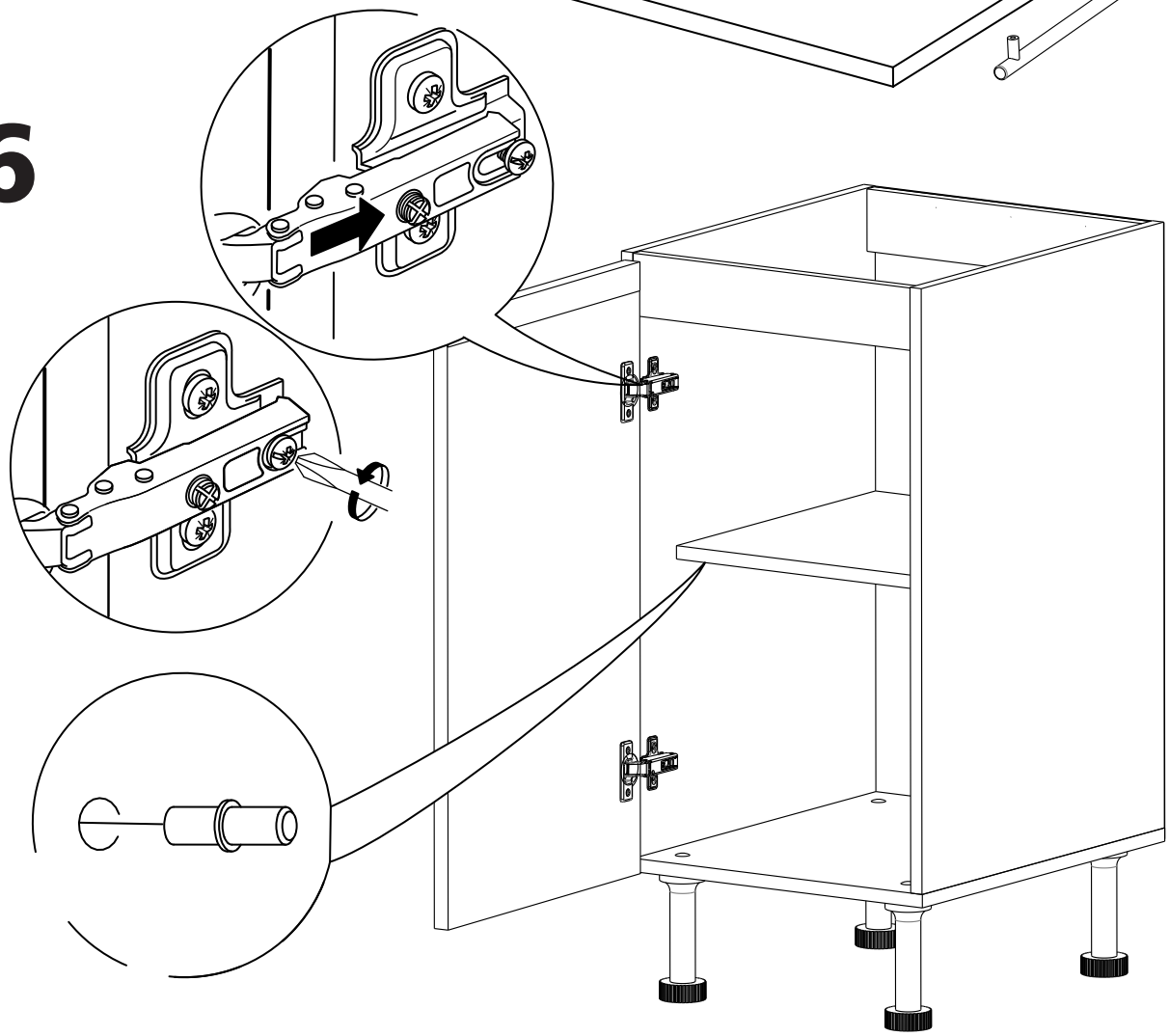

Instructivo de Armado

JB30 - JB40 - JB50 - JB60 - JB80 - JB100