MULTIFUNCIÓN 0.45x1.61

1 puerta cod.407

Orlandi
www.mueblesorlandi.com.ar

No usar atornillador eléctrico en la fijación de manijas.El ajuste final de la tornillería debe realizarse de forma manual.

PAQUETE 1 DE 1	DIMENSION (MM)		CANT. PIEZA
PIEZA	LADO A	LADO B	
FONDO MULT.	1490	450	1
N°12- -PUERTA	1490	435	1
N°5- -COSTADO IZQUIERDO	1600	356	1
N°2- -TECHO	425	356	1
N°2- -BASE	425	356	1
N°3- -ESTANTE FIJO	300	250	3
N°6- -ZOCALO	425	100	1
BOLSA DE HERRAJE			1
FOLLETO			1
N°1- -COSTADO DERECHO	1600	356	1

*NUMERACIÓN DE PIEZAS SE LIMPIA CON PAÑO Y ALCOHOL

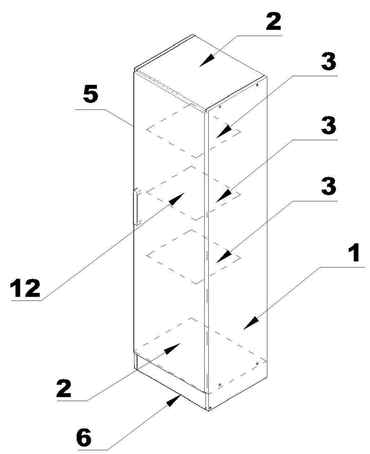

Se sugiere antes de comenzar con el armado del mueble tomar cada pieza de éste y colocarle los respectivos tarugos y accesorios correspondientes así como montarlo con ayuda de otras personas.

Arme el mueble sobre el cartón de la caja o use una manta con el fin de evitar rayones o daños en el mismo. Precisará martillo, destornillador Philips y nivel.

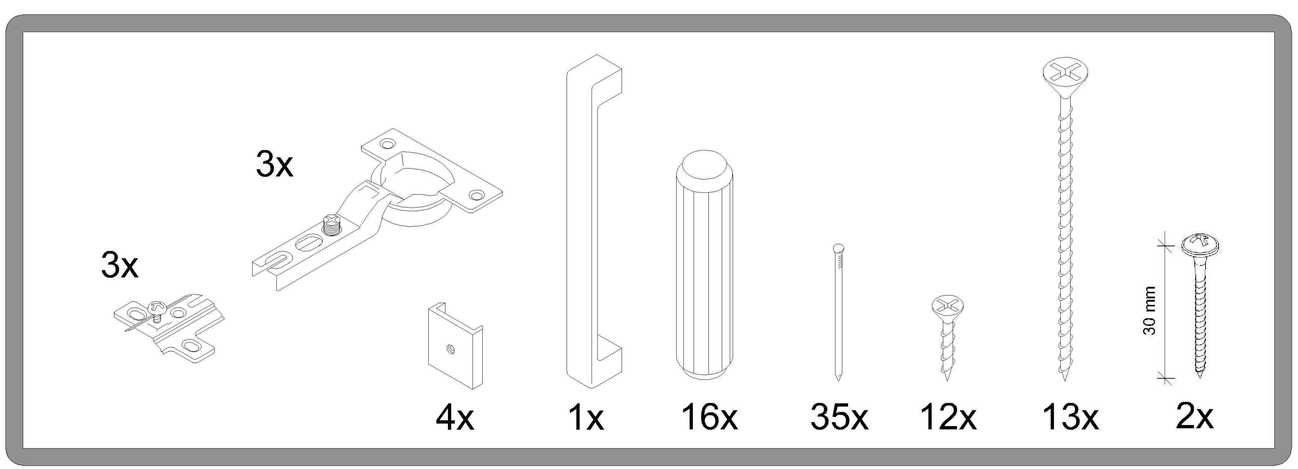

1

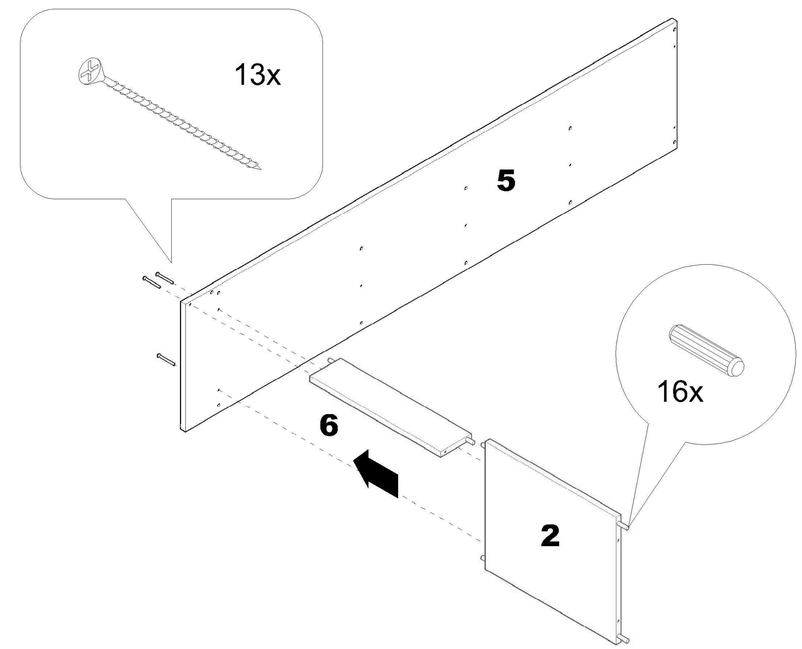

2

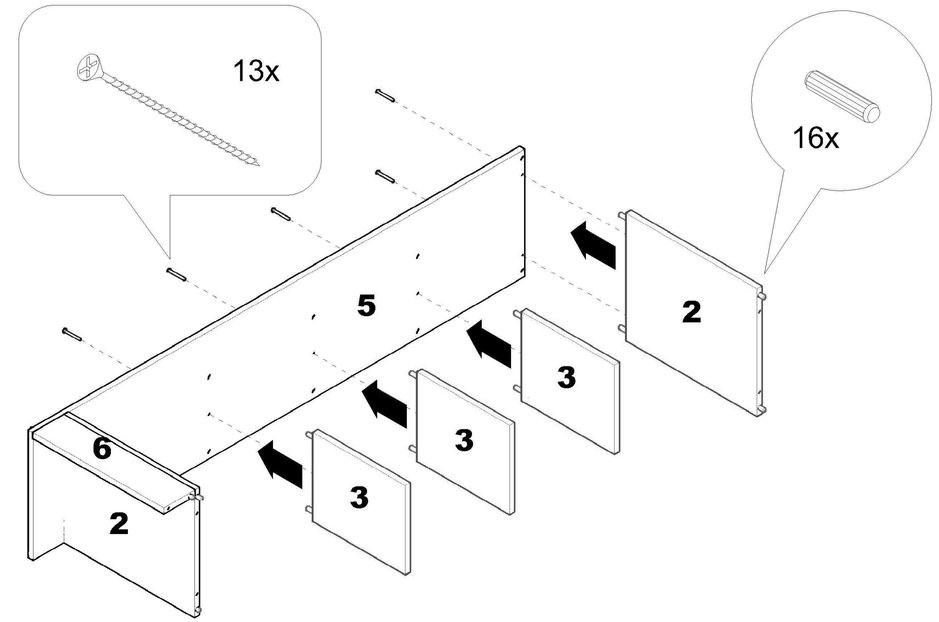

3

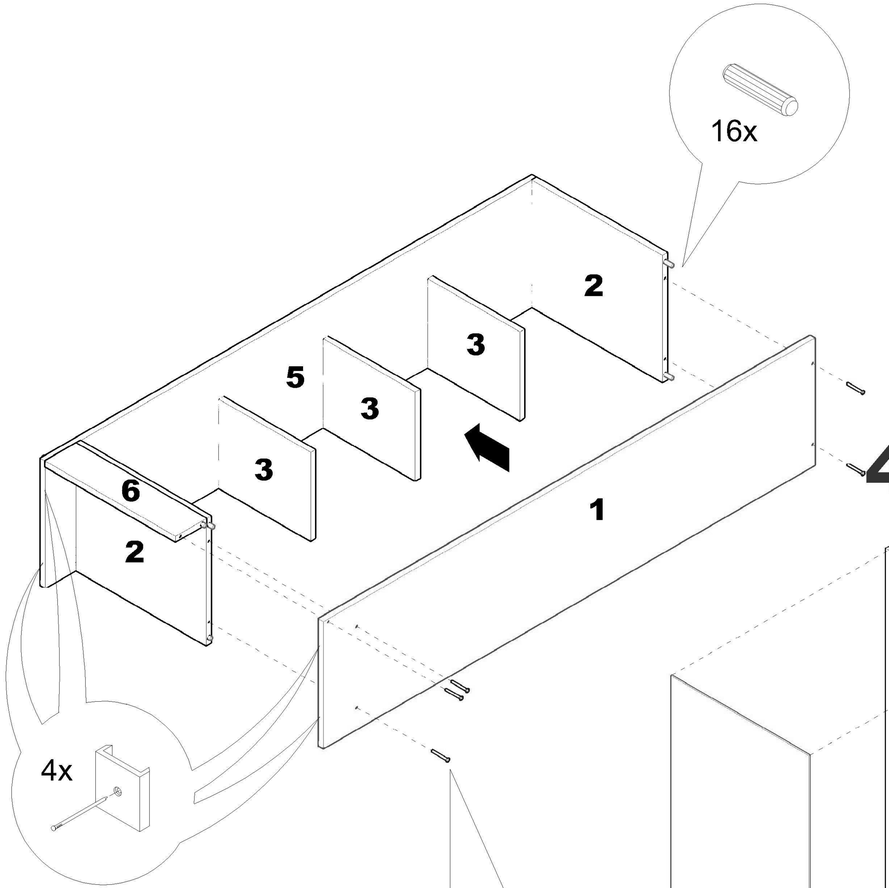

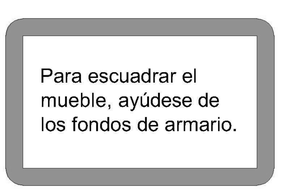

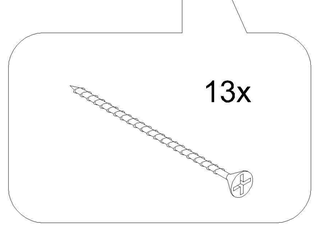

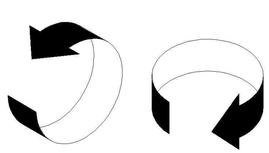

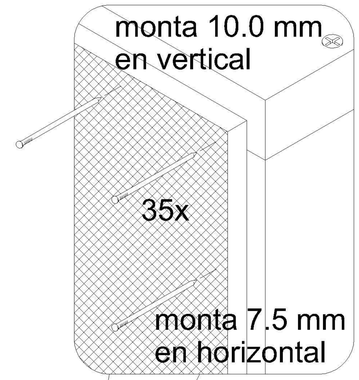

4

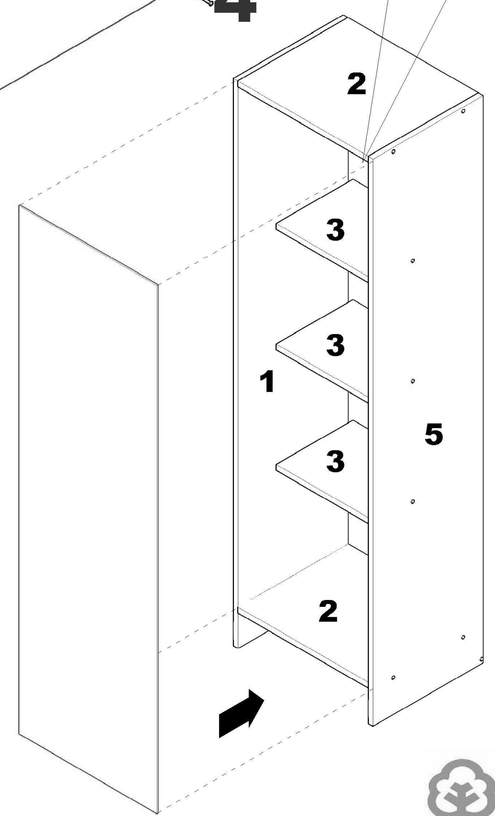

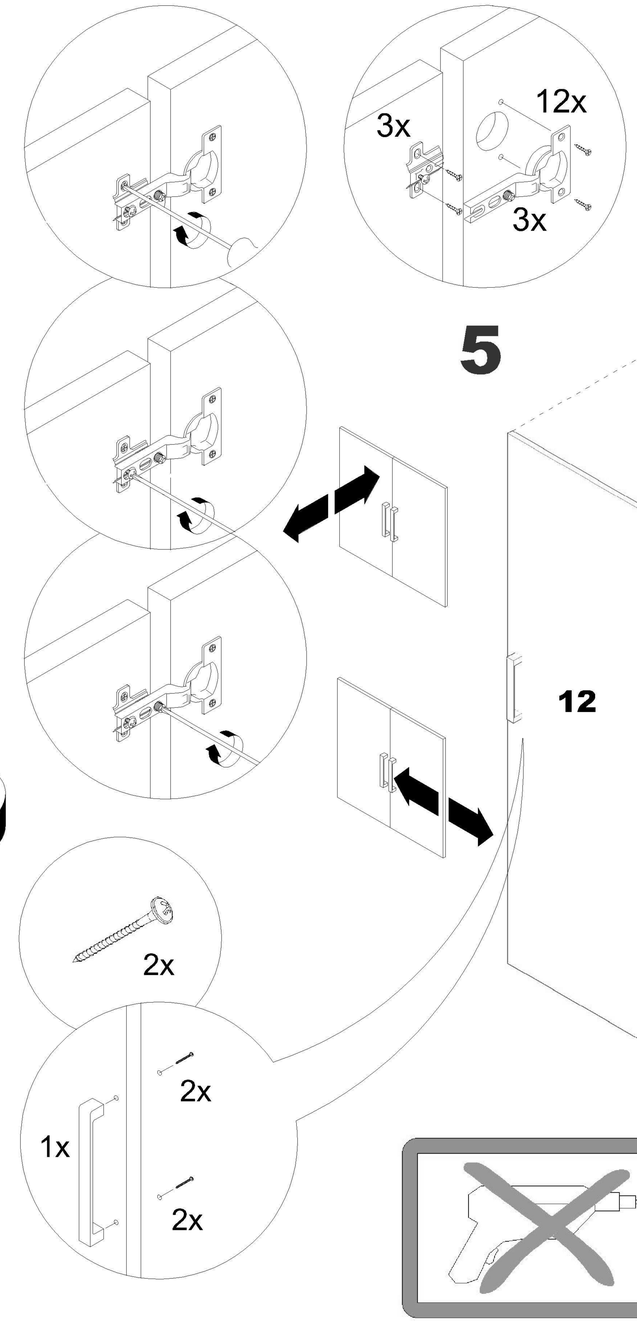

5

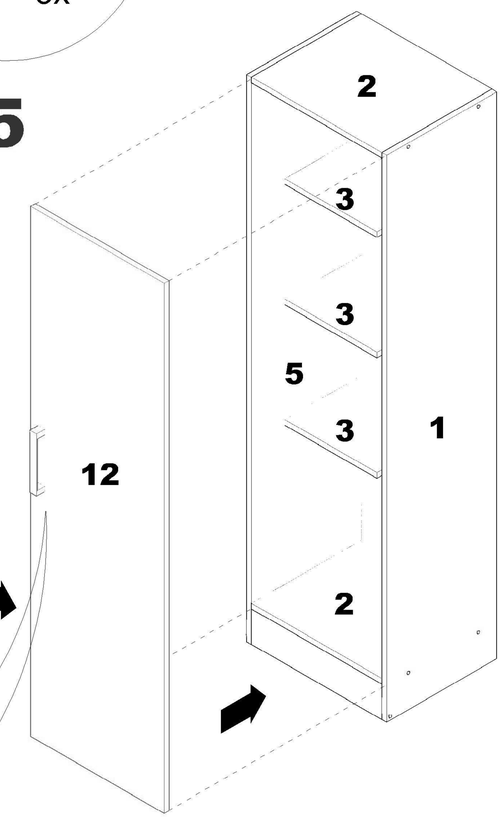

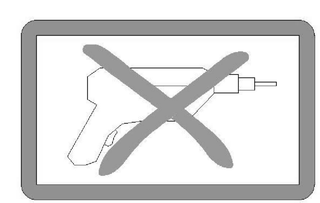

Orlandi
www.mueblesorlandi.com.ar